Copersa

MANÓMETROS DE CONTACTO

Murphy, con más de setenta y cinco años de experiencia en la fabricación de automatismos, se ha especializado en la producción de manómetros robustos para el control de maquinaria. Los manómetros de presión diferencial permiten controlar la presión entre dos puntos, mientras que el manómetro presostato se utiliza para la puesta en marcha y parada de bombas según la presión de la red.

MURPHY®
by ENOVATION CONTROLS

SWICHGAGE DIFERENCIAL DE PRESIÓN

Cuando la presión diferencial alcanza el valor predeterminado, se cierra el circuito que permite el paso de una señal eléctrica de hasta 30 V. Los modelos estándar son los de 0 a 1 bar y de 0 a 2 bar, aunque existen modelos para presiones entre 1,0 y 28,0 bar. Se aconseja elegir una escala cuya mitad superior corresponda a la presión de funcionamiento normal del equipo. Puede conectarse a una alarma, programador automático, etc. Cuerpo de policarbonato. Diámetro interior del dial de 50 o 63 mm. Conexión con adaptador rosca macho ¼".

Modelo	Ø (mm)	Presión (bar)
A20DPK1	50	0 - 1
A20DPK2	50	0 - 2
A25DPK1	63	0 - 1
A25DPK2	63	0 - 2

SWICHGAGE PRESOSTATO

Cuando la presión alcanza el valor máximo o mínimo predeterminado, se cierra el circuito que permite el paso de una señal eléctrica de hasta 30 V para parar o poner en marcha una bomba. El modelo estándar es el de 0 a 7 bar, aunque existen modelos para presiones entre 7,0 y 28,0 bar. Cuerpo de policarbonato. Diámetro interior del dial 63 mm. Conexión con adaptador rosca macho ¼".

Modelo	Ø (mm)	Presión (bar)
A25PHL75	63	0 - 5
A25PHLK7	63	0 - 7
A25PHLK14	63	0 - 14
A25PHLK20	63	0 - 20

DIMENSIONES

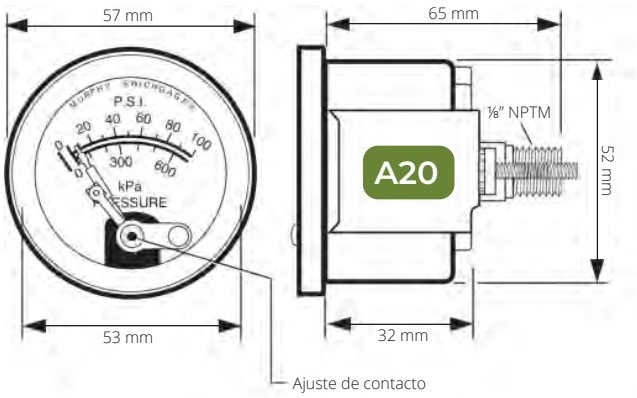

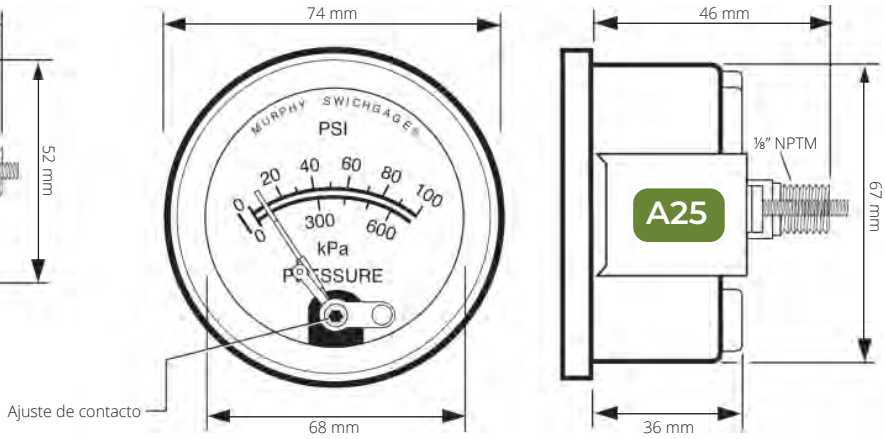

GARANTÍA Y SERVICIOS

Murphy garantiza sus productos contra defectos de materiales y fabricación, por un período de **dos años** a partir de la fecha de su adquisición. La garantía no es de aplicación en los casos de uso indebido del instrumento.

Aconsejamos a nuestros clientes estudiar detenidamente las **instrucciones** de manejo y empleo de cada instrumento para evitar averías innecesarias. Ofrecemos un servicio de sustitución con unidades reparadas en fábrica, de los instrumentos cuyas averías no estén cubiertas por la garantía. No manipular nunca los manómetros para intentar su reparación.

Copersa
+34 937 592 500
comercial@copersa.com
www.copersa.com

301123